POZIOM PORÓWNAWCZY 295,00

Rurociąg PCW-U SDR 34 Dz 315/9,2

HEKTOMETRY	ODLEGŁOŚCI	RZĘDNE TERENU	RZĘDNE DNA KANAŁU	GŁĘBOKOŚĆ POSADOWIENIA	Opis
Kd 0	0,00	302,14	301,20	0,94	studzienka rewizyjna Dw 1200
D1	35,5	303,59	301,76	1,83	studzienka rewizyjna Dw 1200
D2	71,0	304,70	302,33	2,37	studzienka rewizyjna Dw 1200
	93,7	305,40	302,70	2,70	projekt. kanalizacja sanitarna
1, D3	106,4	305,80	302,89 / 304,27	2,91 / 1,53	studzienka rewizyjna Dw 1200
	107,8	306,53	304,34	2,19	projektowany wodociąg
	138,3	307,80	306,27	1,53	projekt. przyłącze kanalizacji sanitarnej
D4	148,1	308,41	306,89	1,52	studzienka rewizyjna Dw 1200
D5	189,0	310,45	308,96	1,49	studzienka rewizyjna Dw 1200
	190,2	310,55	309,07	1,48	projekt. przyłącze kanalizacji sanitarnej
2	196,5	310,83	309,34	1,49	projekt. przyłącze kanalizacji sanitarnej
	225,8	312,37	310,81	1,56	projektowany wodociąg
D6	230,7	312,61	311,06	1,55	studzienka rewizyjna Dw 1200
D7	278,4	314,99	313,49	1,50	studzienka rewizyjna Dw 1200
3, D8	319,1	316,49	314,89	1,60	studzienka rewizyjna Dw 1200
D9	345,7	317,31	315,81	1,50	studzienka rewizyjna Dw 1200

Odcinek	SPADKI	DŁUGOŚCI
Kd–D1	1,6%	35,5m
D1–D2	1,6%	35,5m
D2–D3	1,6%	35,4m
D3–D4	5,0%	41,7m
D4–D5	5,0%	40,9m
D5–D6	5,0%	41,7m
D6–D7	5,0%	47,7m
D7–D8	3,5%	40,7m
D8–D9	3,5%	26,6m

Dz 250/7,3

HEKTOMETRY	ODLEGŁOŚCI	RZĘDNE TERENU	RZĘDNE DNA KANAŁU	GŁĘBOKOŚĆ POSADOWIENIA	SPADKI / DŁUGOŚCI	MATERIAŁ, ŚREDNICE	Opis
D6	0,00	312,61	311,06 / 311,12	1,55 / 1,49	1,0% / 33,4m	Dz 250/7,3	studzienka rewizyjna Dw 1200
D24	33,4	312,85	311,45 / 311,56	1,40 / 1,29	3,6% / 2,5m	200	studzienka rewizyjna Dw 1200
	35,9	312,87	311,67	1,20			wpust uliczny Dw 500 z osadnikiem wp19

HEKTOMETRY	ODLEGŁOŚCI	RZĘDNE TERENU	RZĘDNE DNA KANAŁU	GŁĘBOKOŚĆ POSADOWIENIA	SPADKI / DŁUGOŚCI	MATERIAŁ, ŚREDNICE	Opis
D24	0,00	312,85	311,45 / 311,50	1,40 / 1,35	2,5% / 6,7m	200	studzienka rewizyjna Dw 1200
	6,70	312,87	311,67	1,20			wpust uliczny Dw 500 z osadnikiem wp20

AGORA BIURO USŁUG INWESTYCYJNYCH I OBROTU NIERUCHOMOŚCIAMI
Władysław Oczkowicz os. Dziekana 9D/40 41-253 Czeladź
tel: 501-750-977 e-mail: wladyslawoczkowicz@interia.pl

Inwestycja:	BUDOWA UKŁADU DROGOWEGO ORAZ SIECI WODOCIĄGOWEJ, KANALIZACJI SANITARNEJ I DESZCZOWEJ ORAZ OŚWIETLENIA ULICZNEGO DLA ZAGOSPODAROWANIA TERENU POD BUDOWNICTWO JEDNORODZINNE PRZY UL. KOPERNIKA W TĄPKOWICACH
Stadium:	PROJEKT BUDOWLANO - WYKONAWCZY
Inwestor:	Urząd Gminy Ożarowice, ul. Dworcowa 15, 42-625 Ożarowice
Położenie:	TĄPKOWICE UL. KOPERNIKA
Temat:	Sieć kanalizacji deszczowej z przyłączami
Tytuł rysunku:	Profil podłużny kanalizacji deszczowej część I

Projektant:	Opracował:	Skala:	1:100/500
inż. Wirginia Bernowicz upr. nr 234/02	inż. Wacław Bernowicz tel: 601508581	Nr rys.:	8
		Data:	04.2017

POZIOM PORÓWNAWCZY 295,00

Punkt	RZĘDNE TERENU	RZĘDNE DNA KANAŁU	GŁĘBOKOŚĆ POSADOWIENIA	ODLEGŁOŚCI	HEKTOMETRY
studzienka rewizyjna Dw 1200	305,80	302,89	2,91	0,00	D3 0
projekt. przyłącze kanalizacji sanitarnej	305,89	302,92	2,97	4,40	
projekt. kable oświetleniowe					
studzienka rewizyjna Dw 1200	306,49	303,21	3,28	32,2	D10
studzienka rewizyjna Dw 1200	306,40	303,51	2,89	62,2	D11
projekt. kable oświetleniowe					
studzienka rewizyjna Dw 1200	306,38	303,58	2,80	68,8	D12
projekt. kanalizacja sanitarna	306,25	303,65	2,60	70,0	
					1
studzienka rewizyjna Dw 1200	306,12	303,98	2,14	108,3	D13
studzienka rewizyjna Dw 1200	305,83	304,28	1,55	137,3	D14
projekt. kanalizacja sanitarna	305,76	304,36	1,40	144,9	
studzienka rewizyjna Dw 1200	305,71	304,41	1,30	150,3	D15
projektowany wodociąg	305,81	304,43	1,38	151,8	
studzienka rewizyjna Dw 1200	307,57	305,81	1,76	190,4	D16
					2
studzienka rewizyjna Dw 1200	310,10	308,34	1,76	231,5	D17
studzienka rewizyjna Dw 1200	311,74	310,35	1,39	266,9	D18
projekt. kable oświetleniowe					
projektowany wodociąg	311,90	310,41	1,49	272,6	
studzienka rewizyjna Dw 1200	312,02	310,46 310,53	1,56 1,49	276,7	D19
					3
studzienka rewizyjna Dw 1200	312,26	310,92 310,97	1,34 1,29	304,2	D20
wpust uliczny Dw 500 z osadnikiem wp13	312,29	311,09	1,20	307,6	

SPADKI	DŁUGOŚCI	MATERIAŁ, ŚREDNICE
1,0%	32,2m	Rurociąg PCW-U SDR 34 Dz 315/9,2
1,0%	30,0m	
1,0%	6,6m	
1,0%	39,5m	
1,0%	29,0m	
1,0%	13,0m	
3,4%	40,1m	
6,1%	41,1m	
5,7%	35,4m	
1,1%	9,8m	Dz 250/7,3
1,4%	27,5m	
3,5%	3,4m	200

Punkt	RZĘDNE TERENU	RZĘDNE DNA KANAŁU	GŁĘBOKOŚĆ POSADOWIENIA	ODLEGŁOŚCI	HEKTOMETRY
studzienka rewizyjna Dw 1200	312,26	310,92 310,97	1,34 1,29	0,00	D20
wpust uliczny Dw 500 z osadnikiem wp14	312,29	311,09	1,20	7,20	

SPADKI: 1,7% — MATERIAŁ, ŚREDNICE: 200

AGORA BIURO USŁUG INWESTYCYJNYCH I OBROTU NIERUCHOMOŚCIAMI
Władysław Oczkowicz os. Dziekana 9D/40 41-253 Czeladź
tel: 501-750-977 e-mail: wladyslawoczkowicz@interia.pl

Inwestycja:	BUDOWA UKŁADU DROGOWEGO ORAZ SIECI WODOCIĄGOWEJ, KANALIZACJI SANITARNEJ I DESZCZOWEJ ORAZ OŚWIETLENIA ULICZNEGO DLA ZAGOSPODAROWANIA TERENU POD BUDOWNICTWO JEDNORODZINNE PRZY UL. KOPERNIKA W TĄPKOWICACH
Stadium:	PROJEKT BUDOWLANO - WYKONAWCZY
Inwestor:	Urząd Gminy Ożarowice, ul. Dworcowa 15, 42-625 Ożarowice
Położenie:	TĄPKOWICE UL. KOPERNIKA
Temat:	Sieć kanalizacji deszczowej z przyłączami
Tytuł rysunku:	Profil podłużny kanalizacji deszczowej część II

Projektant:	Opracował:	Skala:	1:100/500
inż. Wirginia Bernowicz upr. nr 234/02	inż. Wacław Bernowicz tel. 601508581	Nr rys.:	9
		Data:	04.2017

POZIOM PORÓWNAWCZY 295,00

1:100

1:500

D10

ODLEGŁOŚCI	MATERIAŁ, ŚREDNICE	SPADKI / DŁUGOŚCI	GŁĘBOKOŚĆ POSADOWIENIA	RZĘDNE DNA KANAŁU	RZĘDNE TERENU	
0,00			3,28	303,21	306,49	studzienka rewizyjna Dw 1200
	200	5,2%	1,33	305,16		projekt. kable oświetleniowe
2,50			1,20	305,29	306,49	wpust uliczny Dw 500 z osadnikiem wp2

D10

0,00			3,28	303,21	306,49	studzienka rewizyjna Dw 1200
	200	5,4%	1,59	304,90		projekt. kable oświetleniowe
7,20			1,20	305,29	306,49	wpust uliczny Dw 500 z osadnikiem wp1

D11

0,00			2,89	303,51	306,40	studzienka rewizyjna Dw 1200
	200	5,2%	1,32	305,08		projekt. kable oświetleniowe
2,30			1,20	305,20	306,40	wpust uliczny Dw 500 z osadnikiem wp4

D11

0,00			2,89	303,51	306,40	studzienka rewizyjna Dw 1200
	200	5,0%	1,56	304,84		projekt. kable oświetleniowe
7,20			1,20	305,20	306,40	wpust uliczny Dw 500 z osadnikiem wp3

D12

0,00			2,80	303,58	306,38	studzienka rewizyjna Dw 1200
	Dz200	4,7%	1,32	305,06		projekt. kable oświetleniowe
1,50			1.290	305,15	306,44	projektowany wodociąg
5,10			1,20	305,30	306,50	wpust uliczny Dw 500 z osadnikiem wp15

D13

0,00			2,14	303,98	306,12	studzienka rewizyjna Dw 1200
	200	4,6%	1,32	304,80		projekt. kable oświetleniowe
2,60			1,20	304,92	306,12	wpust uliczny Dw 500 z osadnikiem wp6

D13

0,00			2,14	303,98	306,12	studzienka rewizyjna Dw 1200
	Dz200	6,6%	1,69	304,43		projekt. kable oświetleniowe
7,40			1,20	304,92	306,12	wpust uliczny Dw 500 z osadnikiem wp5

D14

0,00			1,55	304,28	305,83	studzienka rewizyjna Dw 1200
	200	1,3%	1,24	304,59		projekt. kable oświetleniowe
3,00			1,20	304,63	305,83	wpust uliczny Dw 500 z osadnikiem wp8

D14

0,00			1,55	304,28	305,83	studzienka rewizyjna Dw 1200
	Dz200	3,2%	1,44	304,39		projekt. kable oświetleniowe
7,60			1,20	304,63	305,83	wpust uliczny Dw 500 z osadnikiem wp7

D16

0,00			1,76	305,81	307,57	studzienka rewizyjna Dw 1200
	200	4,0%	1,26	306,31		
1,50			1,20	306,37	307,57	wpust uliczny Dw 500 z osadnikiem wp9

D17

0,00			1,76	308,34	310,10	studzienka rewizyjna Dw 1200
	200	4,0%	1,26	308,84		
1,50			1,20	308,90	310,10	wpust uliczny Dw 500 z osadnikiem wp10

D19

0,00			1,56	310,46	312,02	studzienka rewizyjna Dw 1200
	200	3,0%	1,26	310,76		
2,00			1,20	310,82	312,02	wpust uliczny Dw 500 z osadnikiem wp11

D19

0,00			1,56	310,46	312,02	studzienka rewizyjna Dw 1200
	200	2,7%	1,38	310,64		
6,70			1,20	310,82	312,02	wpust uliczny Dw 500 z osadnikiem wp12

AGORA BIURO USŁUG INWESTYCYJNYCH I OBROTU NIERUCHOMOŚCIAMI

Władysław Oczkowicz os. Dziekana 9D/40 41-253 Czeladź

tel: 501-750-977 e-mail: władysławoczkowicz@interia.pl

Inwestycja: BUDOWA UKŁADU DROGOWEGO ORAZ SIECI WODOCIĄGOWEJ, KANALIZACJI SANITARNEJ I DESZCZOWEJ ORAZ OŚWIETLENIA ULICZNEGO DLA ZAGOSPODAROWANIA TERENU POD BUDOWNICTWO JEDNORODZINNE PRZY UL. KOPERNIKA W TĄPKOWICACH

Stadium: **PROJEKT BUDOWLANO - WYKONAWCZY**

Inwestor: Urząd Gminy Ożarowice, ul. Dworcowa 15, 42-625 Ożarowice

Położenie: TĄPKOWICE UL. KOPERNIKA

Temat: **Sieć kanalizacji deszczowej z przyłączami**

Tytuł rysunku: ***Profil podłużny kanalizacji deszczowej część III***

Projektant: inż. Wirginia Bernowicz upr. nr 234/02

Opracował: inż. Wacław Bernowicz tel: 601508581

Skala: 1:100/500

Nr rys.: 10

Data: 04.2017

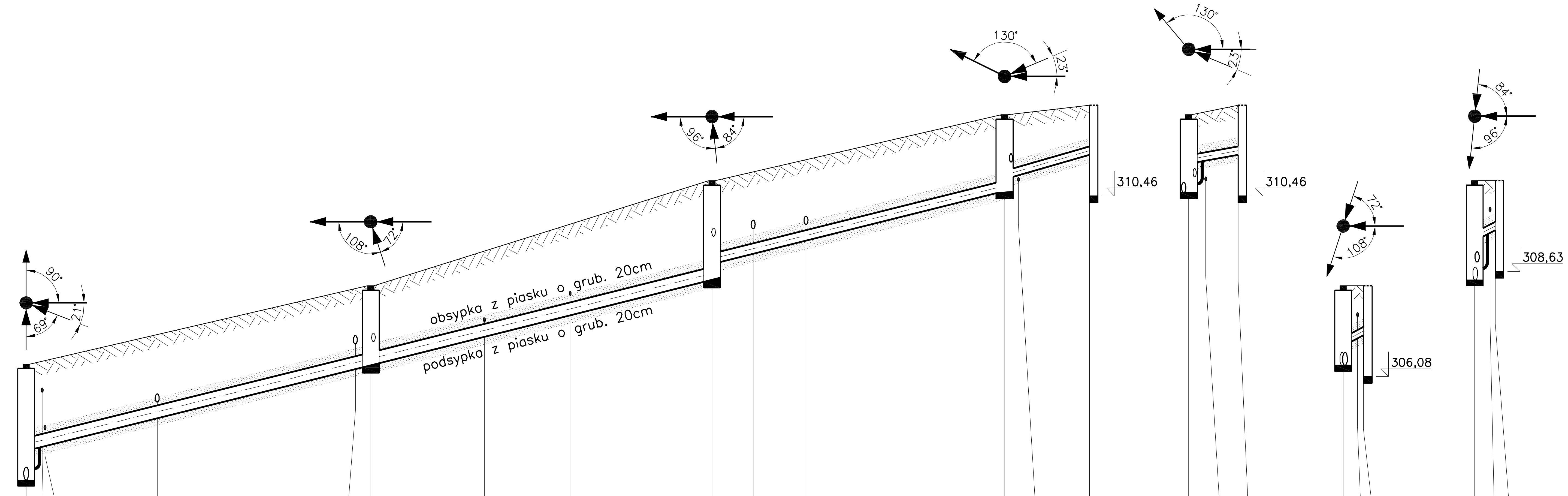

Scale: 1:100 (vertical) / 1:500 (horizontal)

POZIOM PORÓWNAWCZY 295,00

Profile D12 – D21 – D22 – D23 – wpust wp19

Opis	RZĘDNE TERENU	RZĘDNE DNA KANAŁU	GŁĘBOKOŚĆ POSADOWIENIA	ODLEGŁOŚCI
studzienka rewizyjna Dw 1200 (D12)	306,38	303,58	2,80	0,00
projekt. kable oświetleniowe		304,33	2,05	
projektowany wodociąg	306,40	304,39	2,01	1,50
projekt. przyłącze kanalizacji sanitarnej	307,10	305,07	2,03	15,9
projekt. przyłącze kanalizacji sanitarnej	308,20	306,26	1,94	40,2
studzienka rewizyjna Dw 1200 (D21)	308,28	306,35	1,93	41,8
projektowane przyłącze wody	309,13	307,04	2,09	55,6
projektowane przyłącze wody	309,77	307,56	2,21	66,0
studzienka rewizyjna Dw 1200 (D22)	310,83	308,42 / 308,81	2,41 / 2,02	83,2
projekt. przyłącze kanalizacji sanitarnej	311,06	309,06	2,00	88,2
projekt. przyłącze kanalizacji sanitarnej	311,34	309,38	1,96	94,6
studzienka rewizyjna Dw 1200 (D23)	312,43	310,54 / 310,92	1,89 / 1,51	118,7
projektowany wodociąg	312,47	310,96	1,51	119,9
wpust uliczny Dw 500 z osadnikiem wp19	312,66	311,46	1,20	129,0

Odcinek	SPADKI	DŁUGOŚCI	MATERIAŁ, ŚREDNICE
D12 – D21	4,8%	41,8m	Rurociąg PCW-U SDR 34 Dz 315/9,2
D21 – D22	5,0%	41,4m	Rurociąg PCW-U SDR 34 Dz 315/9,2
D22 – D23	4,9%	35,5m	Dz 250/7,3
D23 – wp19	5,2%	10,3m	Dz200

Profile D23 – wpust wp18 (SPADKI 3,0%; MATERIAŁ, ŚREDNICE Dz200)

Opis	RZĘDNE TERENU	RZĘDNE DNA KANAŁU	GŁĘBOKOŚĆ POSADOWIENIA	ODLEGŁOŚCI
studzienka rewizyjna Dw 1200 (D23)	312,43	310,54 / 311,28	1,89 / 1,15	0,00
projektowany wodociąg	312,50	311,31	1,19	1,60
wpust uliczny Dw 500 z osadnikiem wp18	312,66	311,46	1,20	6,00

Profile D21 – wpust wp16 (SPADKI 9,4%; MATERIAŁ, ŚREDNICE 200)

Opis	RZĘDNE TERENU	RZĘDNE DNA KANAŁU	GŁĘBOKOŚĆ POSADOWIENIA	ODLEGŁOŚCI
studzienka rewizyjna Dw 1200 (D21)	308,28	306,35 / 306,93	1,93 / 1,35	0,00
projekt. kable oświetleniowe				
wpust uliczny Dw 500 z osadnikiem wp16	308,28	307,08	1,20	1,60

Profile D22 – wpust wp17 (SPADKI 9,4%; MATERIAŁ, ŚREDNICE 200)

Opis	RZĘDNE TERENU	RZĘDNE DNA KANAŁU	GŁĘBOKOŚĆ POSADOWIENIA	ODLEGŁOŚCI
studzienka rewizyjna Dw 1200 (D22)	310,83	308,42 / 309,48	2,41 / 1,35	0,00
projekt. kable oświetleniowe				
wpust uliczny Dw 500 z osadnikiem wp17	310,83	309,63	1,20	1,60

AGORA BIURO USŁUG INWESTYCYJNYCH I OBROTU NIERUCHOMOŚCIAMI
Władysław Oczkowicz os. Dziekana 9D/40 41-253 Czeladź
tel: 501-750-977 e-mail: wladyslawoczkowicz@interia.pl

Inwestycja:	BUDOWA UKŁADU DROGOWEGO ORAZ SIECI WODOCIĄGOWEJ, KANALIZACJI SANITARNEJ I DESZCZOWEJ ORAZ OŚWIETLENIA ULICZNEGO DLA ZAGOSPODAROWANIA TERENU POD BUDOWNICTWO JEDNORODZINNE PRZY UL. KOPERNIKA W TĄPKOWICACH
Stadium:	PROJEKT BUDOWLANO - WYKONAWCZY
Inwestor:	Urząd Gminy Ożarowice, ul. Dworcowa 15, 42-625 Ożarowice
Położenie:	TĄPKOWICE UL. KOPERNIKA
Temat:	Sieć kanalizacji deszczowej z przyłączami
Tytuł rysunku:	Profil podłużny kanalizacji deszczowej część IV

Projektant:	Opracował:	Skala:	1:100/500
inż. Wirginia Bernowicz upr. nr 234/02	inż. Wacław Bernowicz tel: 601508581	Nr rys.:	11
		Data:	04.2017