WYLOT KANAŁU W3
(km 0+397,00)

WIDOK Z GÓRY

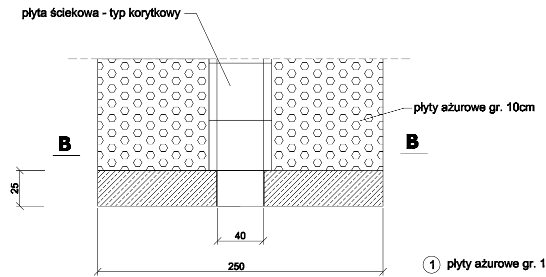

płyta ściekowa - typ korytkowy
płyty ażurowe gr. 10cm
B
B
25
40
250

SZCZEGÓŁ
1:10

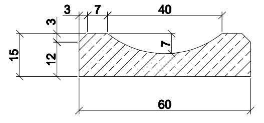

3
7
40
7
15
12
60

PRZEKRÓJ B-B

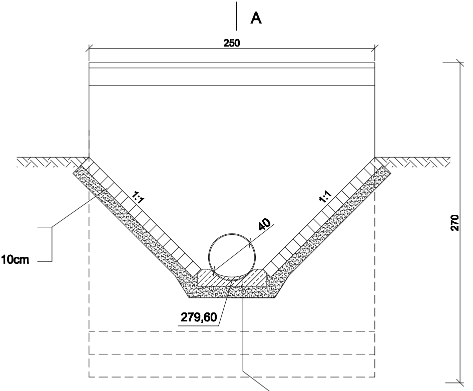

A
250
1:1
1:1
40
279,60
270

① płyty ażurowe gr. 10cm

② podsypka cementowo-piaskowa gr. 10cm

① płyta ściekowa - typ korytkowy | A

② podsypka cementowo-piaskowa gr. 10cm

PRZEKRÓJ A-A

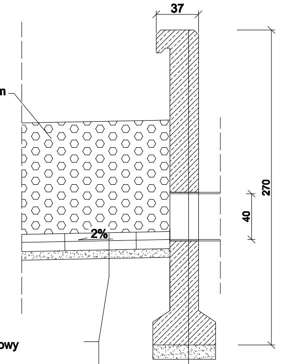

37
płyty ażurowe gr. 10cm
2%
40
270

① płyta ściekowa - typ korytkowy

② podsypka cementowo-piaskowa gr. 10cm

① ściana oporowa - betonowa 25x270x250 cm

② podsypka cem. - piaskowa gr. 10 cm

GRAMAR Sp. z o.o. ul. Chłopska 15 42-700 Lubliniec NIP: 575-188-53-32 REGON: 243-182-850			Zamawiający: Gmina Ożarowice ul. Dworcowa 15 42-625 Ożarowice Nazwa opracowania: Przebudowa drogi gminnej nr 687001S wraz z sięgaczami w miejscowości Niezdara i Ossy na odcinku od skrzyżowania z DK 78 do skrzyżowania z DP 3200S
Opracował:	Nazwiska	Podpis	Tytuł rysunku:
Projektant Branża drogowa	inż. A. Grati Upr. Nr.: SLK/1074/POOD/05		SZCZEGÓŁ
Sprawdzający Branża drogowa	S. Smalec Upr. Nr.: FT- 83861/162/4235/82		
Projektant Branża kanalizacyjna	inż. Jacek Biela Upr. Nr.: SLK/IS/7568/02		Data: IX.2013r.
Sprawdzający Branża kanalizacyjna	mgr inż. E. Fokczyńska Upr. Nr.: SLK/IS/0082/03		Skala 1:25 Nr rys. 5.3