DZRZWI

SYMBOL		D1		D2		D3		D4		D5		D6		D7		D8	
RODZAJ		PRZESZKLONE		PRZESZKLONE		PRZESZKLONE		PEŁNE		LAMINATOWE		PEŁNE		PEŁNE		PEŁNE	
SCHEMAT		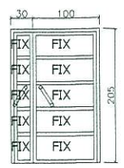		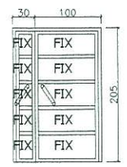		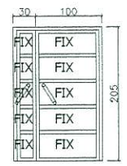				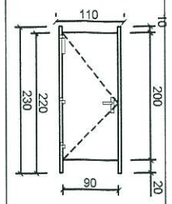							
WYMIARY SKRZYDŁA	So	1300		1300		1300		900		900		900		1000		900	
	Ho	2000		2000		2000		2000		2000		2000		2000		2000	
ZEWNĘTRZNY WYMIAR OŚCIEŻNICY	So	1400		1400		1400		1000				1000		1100		1000	
	Ho	2050		2050		2050		2050				2050		2050		2050	
ILOŚĆ SZTUK		2		7		3		14		13		13		1		1	
		L	P	L	P	L	P	L	P	L	P	L	P	L	P	L	P
PIWNICA		-	-	-	1	1	1	-	1	2	-	4	1	-	-	-	1
PARTER		-	2	2	2	1	-	5	4	2	2	-	3	1	-	-	-
PIĘTRO I		-	-	1	1	-	-	1	3	7	-	1	4	-	-	-	-
UWAGI		drzwi zewnętrzne aluminiowo-szklane, szklenie zespolone wypełnione argonem, zestaw o współcz. przenikania ciepła 1.1, profil ościeżnicy aluminiowy czterokomorowy z mikrowentylacją, stolarka w kolorze aluminium naturalnego (ral 9006) dodatkowo wyposażone w samozamykacz drzwi o potwierdzonej odporności ogniowej EI30		drzwi wewnętrzne aluminiowo-szklane, szklenie zespolone wypełnione argonem, zestaw o współcz. przenikania ciepła 1.1, profil ościeżnicy aluminiowy czterokomorowy z mikrowentylacją, stolarka w kolorze aluminium naturalnego (ral 9006) dodatkowo wyposażone w samozamykacz drzwi o potwierdzonej odporności ogniowej EI30		drzwi wewnętrzne aluminiowo-szklane, szklenie zespolone wypełnione argonem, zestaw o współcz. przenikania ciepła 1.1, profil ościeżnicy aluminiowy czterokomorowy z mikrowentylacją, stolarka w kolorze aluminium naturalnego (ral 9006) dodatkowo wyposażone w samozamykacz		płycinowe drewniane malowane, skrzydło wzmocnione (płaskie), wypełnienie: wkład stabilizujący, rama wraz z wypełnieniem oklejona dwustronnie płytą HDF, ościeżnica stalowa wewnętrzna, całość malowana ekologicznym lakierem wodnym nowej generacji na kolor biały (zbliżony do RAL 9010), wyposażone w rząd otworów (tulei) wentylacyjnych		laminaty systemowe gr.13 mm dla ścianek działowych w pomieszczeniach sanitariatów typ Normbau, firmy TRESPA, kolor biały (zbliżony do RAL 9010), montowane od wysokości 20 cm powyżej posadzki do wysokości 2,20 m,		płycinowe drewniane okleinowane typu PORTA (okleina naturalna), skrzydło wzmocnione (płaskie), wypełnienie: wkład stabilizujący, rama wraz z wypełnieniem oklejona dwustronnie płytą HDF, ościeżnica stalowa wewnętrzna		płycinowe drewniane malowane, skrzydło wzmocnione (płaskie), wypełnienie: wkład stabilizujący, rama wraz z wypełnieniem oklejona dwustronnie płytą HDF, ościeżnica stalowa wewnętrzna, całość malowana ekologicznym lakierem wodnym nowej generacji na kolor biały (zbliżony do RAL 9010), wyposażone w rząd otworów (tulei) wentylacyjnych		płycinowe drewniane okleinowane typu PORTA (okleina naturalna), skrzydło wzmocnione (płaskie), wypełnienie: wkład stabilizujący, rama wraz z wypełnieniem oklejona dwustronnie płytą HDF, ościeżnica stalowa wewnętrzna drzwi o potwierdzonej odporności ogniowej EI30	

UWAGI

1. Wszystkie roboty należy wykonywać zgodnie z Polskimi Normami, "Warunkami technicznymi wykonania i odbioru robót, budowlano–montażowych opracowanymi przez Instytut Techniki Budowlanej oraz zasadami wiedzy i sztuki budowlanej. Poziomy posadzek należy zweryfikować i precyzyjnie wytyczyć geodezyjnie na etapie wykonawczym. Odchyłki od projektu należy konsultować z projektantem. Wszelkie elementy ruchome, elementy wyposażenia, w szczególności elementy stolarki i ślusarki okiennej i drzwiowej, szkleń, fasad, okładzin elewacyjnych, balustrad, poręczy i pochwytów, odbojników wewnętrznych i innych należy zamawiać i wykonywać / montować na podstawie zweryfikowanych obmiarów rzeczywistych wykonanych na obiekcie.

2. Wszystkie elementy konstrukcyjne należy przyjmować według pozycji opisanych na schematach lokalizacyjnych w dokumentacji – część konstrukcyjna (konstrukcja – projekt wykonawczy).

archimedia

Pracownia: ul.Wolszbyńska 4 , 60-361 Poznań T/F (061) 867 17 35 , e-mail archimedia@archimedia.com.pl

Numer umowy:	Branża: ARCHITEKTURA	Stadium dokumentacji:	WYKONAWCZY
Inwestor:	URZĄD GMINY OŻAROWICE 42-625 OŻAROWICE, UL. DWORCOWA 15		
Nazwa inwestycji:	ROZBUDOWA I PRZEBUDOWA SZKOŁY W ZENDKU		
Lokalizacja inwestycji	Zendek ul. Główna 126a		
Branża architektoniczna: Zespół projektowy :	mgr inż. arch. Krzysztof Janus mgr inż. arch. Bartłomiej Nazdrowicz	Nr uprawnień: upr.arch.7131/10/p/2005	Podpis/pieczątka:
Sprawdzający branża architektura:	inż.bud. Wiesław Janus	upr.arch.1123/88/Lo upr.konstr.590/84/Lo	
Branża konstrukcyjna:	inż.bud. Wiesław Janus mgr inż. Łukasz Burzyński	upr.arch.1123/88/Lo upr.konstr.590/84/Lo	
Sprawdzający branża konstrukcyjna:	mgr inż.bud. Jakub Rzeźniczak	upr. nr 362/82/Lo	
Treść rysunku:	ZESTAWIENIE STOLARKI DRZWIOWEJ		
Data rozpoczęcia projektu:	Rysunek sporządził:	Data	Nr rysunku / Skala
Ostatnia modyfikacja:		08. 2006	09

UWAGA! PROJEKT ARCHITEKTONICZNY ROZPATRYWAĆ ŁĄCZNIE Z PROJEKTAMI BRANŻOWYMI

© Wszelkie prawa zastrzeżone. Powielanie lub wykorzystywanie niezgodne z przeznaczeniem bez zgody właściciela dokumentacji zabronione

ŚCIANKI ALUMINIOWO - SZKLANE

SYMBOL		S2	S1
RODZAJ		PRZESZKLONE	PRZESZKLONE
SCHEMAT		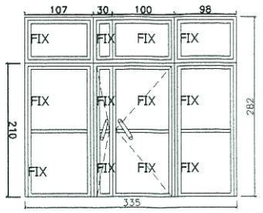	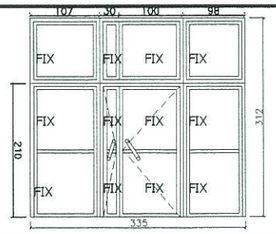
ZEWNĘTRZNY WYMIAR OŚCIEŻNICY	So	3350	3350
	Ho	2820	3120
ILOŚĆ SZTUK			
PARTER		1	1
PIĘTRO		-	-
RAZEM		1	1
UWAGI		ścianka zewnętrzna aluminiowo-szklana, szklenie zespolone wypełnione argonem, profil ościeżnicy aluminiowy czterokomorowy z mikrowentylacją, stolarka w kolorze aluminium naturalnego (ral 9006) dodatkowo wyposażone w samozamykacz o odporności ogniowej EI 30	ścianka wewnętrzna aluminiowo-szklana, szklenie zespolone wypełnione argonem, profil ościeżnicy aluminiowy czterokomorowy z mikrowentylacją, stolarka w kolorze aluminium naturalnego (ral 9006) dodatkowo wyposażone w samozamykacz o odporności ogniowej EI 30

UWAGI

1. Wszystkie roboty należy wykonywać zgodnie z Polskimi Normami, "Warunkami technicznymi wykonania i odbioru robót, budowlano–montażowych opracowanymi przez Instytut Techniki Budowlanej oraz zasadami wiedzy i sztuki budowlanej. Poziomy posadzek należy zweryfikować i precyzyjnie wytyczyć geodezyjnie na etapie wykonawczym. Odchyłki od projektu należy konsultować z projektantem. Wszelkie elementy ruchome, elementy wyposażenia, w szczególności elementy stolarki i ślusarki okiennej i drzwiowej, szkleń, fasad, okładzin elewacyjnych, balustrad, poręczy i pochwytów, odbojników wewnętrznych i innych należy zamawiać i wykonywać / montować na podstawie zweryfikowanych obmiarów rzeczywistych wykonanych na obiekcie.

2. Wszystkie elementy konstrukcyjne należy przyjmować według pozycji opisanych na schematach lokalizacyjnych w dokumentacji – część konstrukcyjna (konstrukcja – projekt wykonawczy).

archimedia

Pracownia: ul.Wolsztyńska 4 , 60-361 Poznań T/F (061) 867 17 35 , e-mail archimedia@archimedia.com.pl

Numer umowy:	Branża:	ARCHITEKTURA	Stadium dokumentacji:	WYKONAWCZY
Inwestor:	URZĄD GMINY OŻAROWICE 42-625 OŻAROWICE, UL. DWORCOWA 15			
Nazwa inwestycji:	ROZBUDOWA I PRZEBUDOWA SZKOŁY W ZENDKU			
Lokalizacja inwestycji	Zendek ul. Główna 126a			
Branża architektoniczna: Zespół projektowy :	mgr inż. arch. Krzysztof Janus mgr inż. arch. Bartłomiej Nazórowicz	Nr uprawnień:	upr.arch.7131/10/p/2005	Podpis/pieczątka:
Sprawdzający branża architektura:	Inż.bud. Wiesław Janus		upr.arch.1123/88/Lo upr.konstr.590/84/Lo	
Branża konstrukcyjna:	Inż.bud. Wiesław Janus mgr Inż. Łukasz Burzyński		upr.arch.1123/88/Lo upr.konstr.590/84/Lo	
Sprawdzający branża konstrukcyjna:	mgr Inż.bud. Jakub Rzeźniczak		upr. nr 362/82/Lo	
Treść rysynku:	ZESTAWIENIE STOLARKI DRZWIOWEJ			

Data rozpoczęcia projektu:	Rysunek sporządził:	Data	Nr rysunku	Skala
Ostatnia modyfikacja:		08. 2006	010	

UWAGA! PROJEKT ARCHITEKTONICZNY ROZPATRYWAĆ ŁĄCZNIE Z PROJEKTAMI BRANŻOWYMI

© Wszelkie prawa zastrzeżone. Powielanie lub wykorzystywanie niezgodne z przeznaczeniem bez zgody właściciela dokumentacji zabronione

OKNA - STOLARKA OKIENNA ALUMINIOWA I PCV

SYMBOL		01	02	03	04	05	06	07
RODZAJ OKNA		R.U.	R.U.	R.U.	U.	R.U.	R.U.	R.U.
SCHEMAT				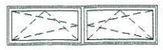	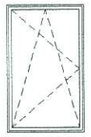	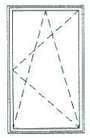	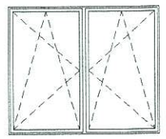	
WYMIARY W ŚWIETLE OTWORÓW	So	1250	1250	2500	1250	1250	2500	700
	Ho	600	600	600	2000	2000	2000	1700
ILOŚĆ SZTUK	PIWNICA	2	2	13	-	-	-	-
	PARTER	-	-	-	3	2	7	-
	PIĘTRO	-	-	-	3	4	8	2
ILOŚĆ CAŁKOWITA SZTUK		2	2	13	6	6	15	2
UWAGI		PCV	PCV	PCV	PCV	PCV	PCV	PCV

UWAGI

1. Wszystkie roboty należy wykonywać zgodnie z Polskimi Normami, "Warunkami technicznymi wykonania i odbioru robót, budowlano–montażowych opracowanymi przez Instytut Techniki Budowlanej oraz zasadami wiedzy i sztuki budowlanej. Poziomy posadzek należy zweryfikować i precyzyjnie wytyczyć geodezyjnie na etapie wykonawczym. Odchyłki od projektu należy konsultować z projektantem. Wszelkie elementy ruchome, elementy wyposażenia, w szczególności elementy stolarki i ślusarki okiennej i drzwiowej, szkleń, fasad, okładzin elewacyjnych, balustrad, poręczy i pochwytów, odbojników wewnętrznych i innych należy zamawiać i wykonywać / montować na podstawie zweryfikowanych obmiarów rzeczywistych wykonanych na obiekcie.

2. Wszystkie elementy konstrukcyjne należy przyjmować według pozycji opisanych na schematach lokalizacyjnych w dokumentacji – część konstrukcyjna (konstrukcja – projekt wykonawczy).

archimedia

Pracownia: ul.Wolszyńska 4 , 60-361 Poznań T/F (061) 867 17 35 , e-mail archimedia@archimedia.com.pl

Numer umowy:	Branża: ARCHITEKTURA	Stadium dokumentacji:	WYKONAWCZY
Inwestor:	URZĄD GMINY OŻAROWICE 42-625 OŻAROWICE, UL. DWORCOWA 15		
Nazwa inwestycji:	ROZBUDOWA I PRZEBUDOWA SZKOŁY W ZENDKU		
Lokalizacja inwestycji	Zendek ul. Główna 126a		
Branża architektoniczna: Zespół projektowy :	mgr inż. arch. Krzysztof Janus mgr inż. arch. Bartłomiej Nazdrowicz	Nr uprawnień: upr.arch.7131/10/p/2005	Podpis/pieczątka:
Sprawdzający branża architektura:	Inż.bud. Wiesław Janus	upr.arch.1123/88/Lo upr.konstr.590/84/Lo	
Branża konstrukcyjna:	Inż.bud. Wiesław Janus mgr Inż. Łukasz Burzyński	upr.arch.1123/88/Lo upr.konstr.590/84/Lo	
Sprawdzający branża konstrukcyjna:	mgr Inż.bud. Jakub Rzeźniczak	upr. nr 362/82/Lo	
Treść rysunku:	ZESTAWIENIE STOLARKI OKIENNEJ		

Data rozpoczęcia projektu:	Rysunek sporządził:	Data	Nr rysunku	Skala
Ostatnia modyfikacja:		08. 2006	011	

UWAGA! PROJEKT ARCHITEKTONICZNY ROZPATRYWAĆ ŁĄCZNIE Z PROJEKTAMI BRANŻOWYMI

© Wszelkie prawa zastrzeżone. Powielanie lub wykorzystywanie niezgodne z przeznaczeniem bez zgody właściciela dokumentacji zabronione

OKNA - STOLARKA OKIENNA ALUMINIOWA I PCV

SYMBOL		
RODZAJ OKNA		Ściana osłonowa typu CW 50 firmy Reynaers
SCHEMAT		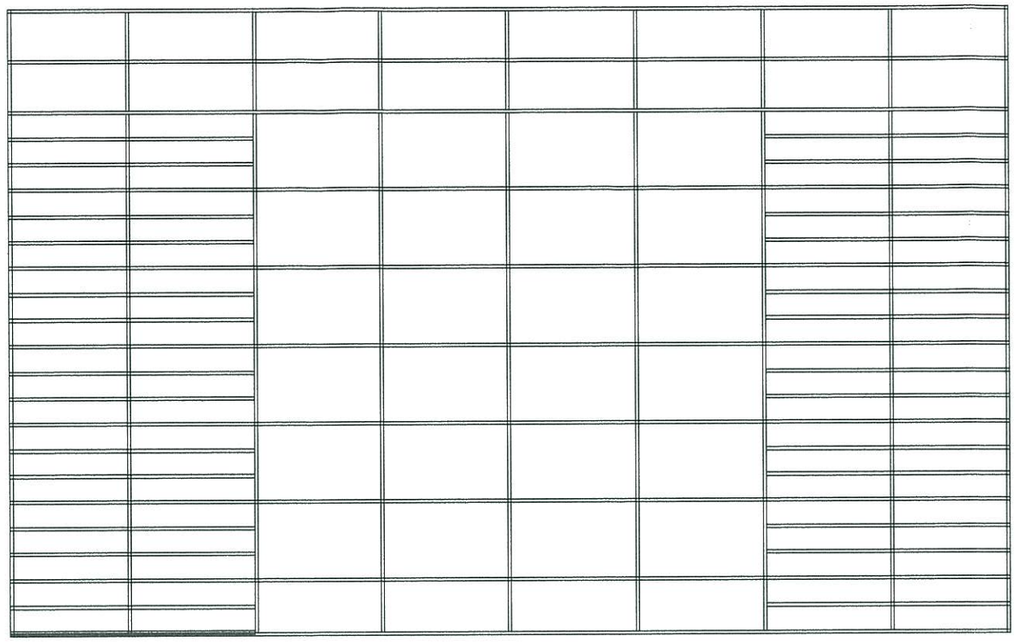
WYMIARY W ŚWIETLE OTWORÓW	So	15750
	Ho	9620
ILO	PIWNICA	-
ILOŚĆ SZTUK	PARTER	2
	PIĘTRO	-
ŚĆ CAŁKOWITA SZTUK		2
UWAGI		ALUMINIUM

UWAGI

1. Wszystkie roboty należy wykonywać zgodnie z Polskimi Normami, "Warunkami technicznymi wykonania i odbioru robót, budowlano–montażowych opracowanymi przez Instytut Techniki Budowlanej oraz zasadami wiedzy i sztuki budowlanej. Poziomy posadzek należy zweryfikować i precyzyjnie wytyczyć geodezyjnie na etapie wykonawczym. Odchyłki od projektu należy konsultować z projektantem. Wszelkie elementy ruchome, elementy wyposażenia, w szczególności elementy stolarki i ślusarki okiennej i drzwiowej, szkleń, fasad, okładzin elewacyjnych, balustrad, poręczy i pochwytów, odbojników wewnętrznych i innych należy zamawiać i wykonywać / montować na podstawie zweryfikowanych obmiarów rzeczywistych wykonanych na obiekcie.

2. Wszystkie elementy konstrukcyjne należy przyjmować według pozycji opisanych na schematach lokalizacyjnych w dokumentacji – część konstrukcyjna (konstrukcja – projekt wykonawczy).

archimedia

Pracownia: ul.Wolsztyńska 4 , 60-361 Poznań T/F (061) 867 17 35 , e-mail archimedia@archimedia.com.pl

Numer umowy:	Branża:	ARCHITEKTURA	Stadium dokumentacji:	WYKONAWCZY
Inwestor:	URZĄD GMINY OŻAROWICE 42-625 OŻAROWICE, UL. DWORCOWA 15			
Nazwa inwestycji:	ROZBUDOWA I PRZEBUDOWA SZKOŁY W ZENDKU			
Lokalizacja inwestycji	Zendek ul. Główna 126a			
Branża architektoniczna: Zespół projektowy :	mgr inż. arch. Krzysztof Janus mgr inż. arch. Bartłomiej Nazdrowicz	Nr uprawnień:	upr.arch.7131/10/p/2005	Podpis/pieczątka:
Sprawdzający branża architektura:	inż.bud. Wiesław Janus		upr.arch.1123/88/Lo upr.konstr.590/84/Lo	
Branża konstrukcyjna:	inż.bud. Wiesław Janus mgr inż. Łukasz Burzyński		upr.arch.1123/88/Lo upr.konstr.590/84/Lo	
Sprawdzający branża konstrukcyjna:	mgr inż.bud. Jakub Rzeźniczak		upr. nr 352/82/Lo	
Treść rysunku:	ZESTAWIENIE STOLARKI OKIENNEJ			

Data rozpoczęcia projektu:	Rysunek sporządził:	Data	Nr rysunku	Skala
Ostatnia modyfikacja:		08. 2006	012	

UWAGA! PROJEKT ARCHITEKTONICZNY ROZPATRYWAĆ ŁĄCZNIE Z PROJEKTAMI BRANŻOWYMI

© Wszelkie prawa zastrzeżone. Powielanie lub wykorzystywanie niezgodne z przeznaczeniem bez zgody właściciela dokumentacji zabronione

RZUT FUNDAMENTóW

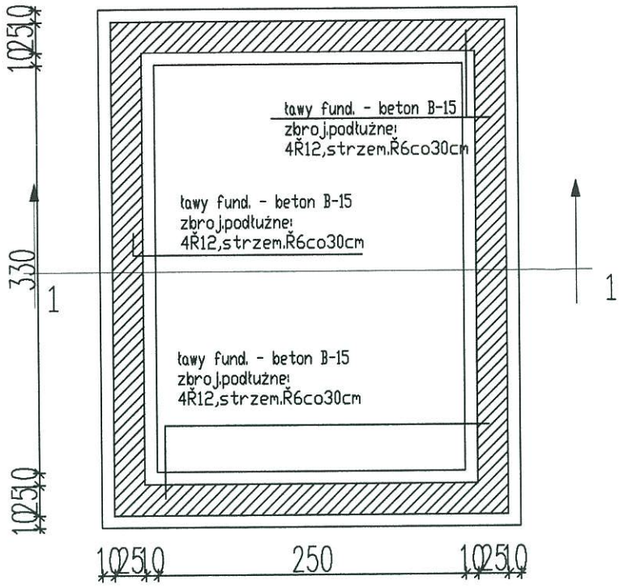

RZUT PRZYZIEMIA

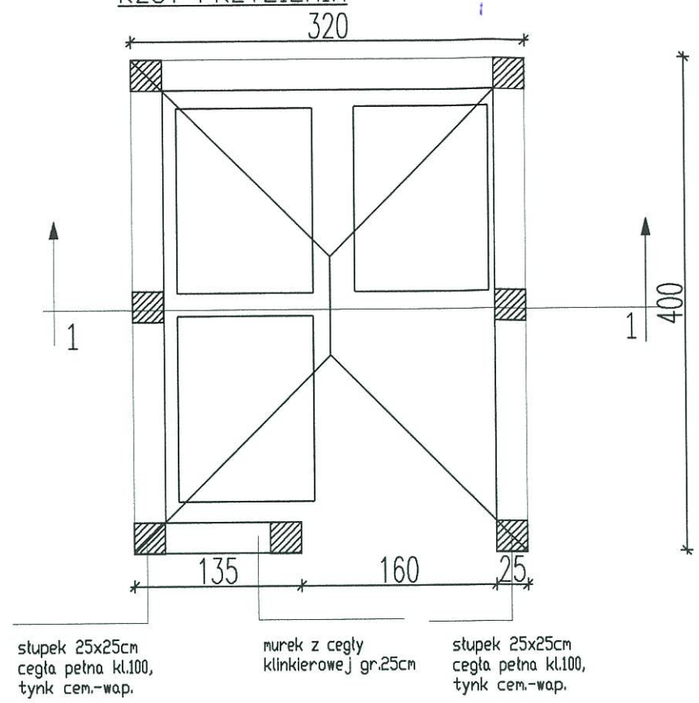

RZUT KONSTRUKCJI DACHU

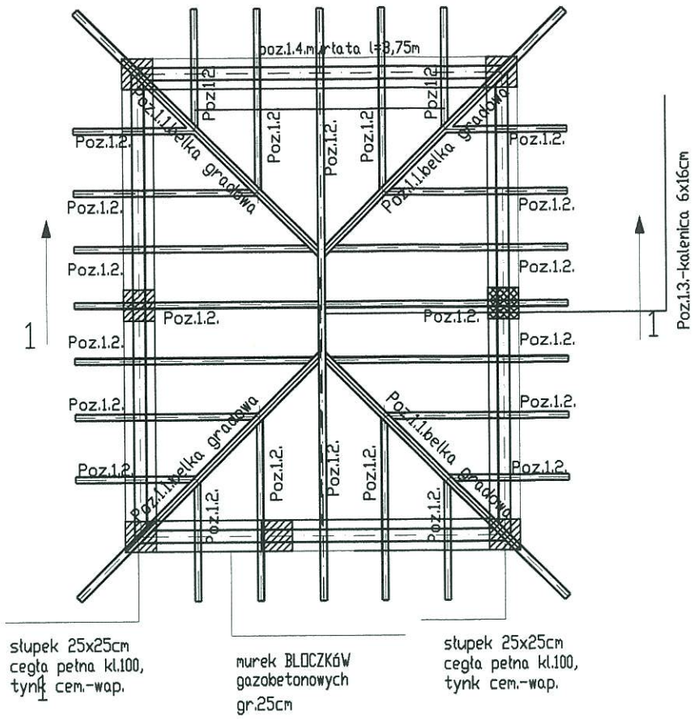

PRZEKRÓJ 1 - 1

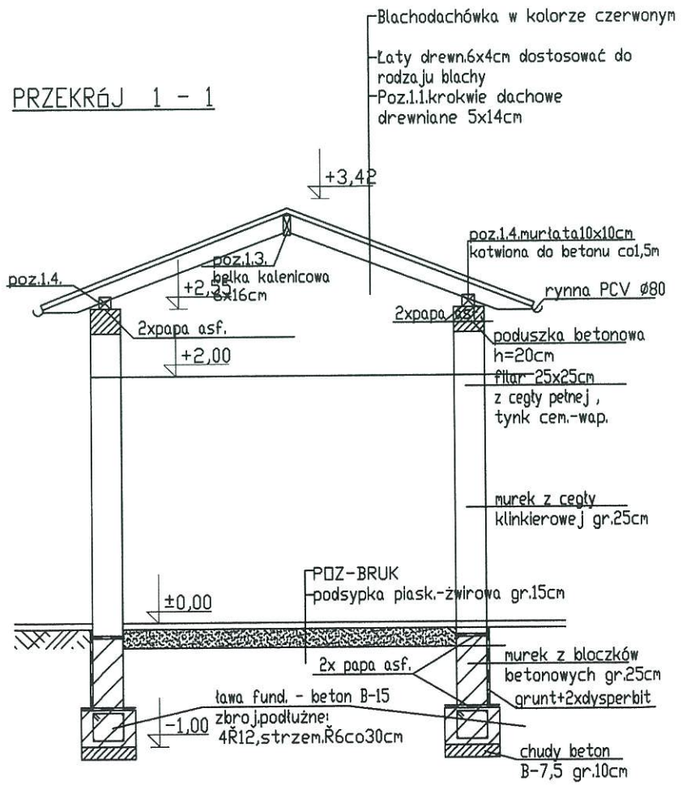

RZUT DACHU

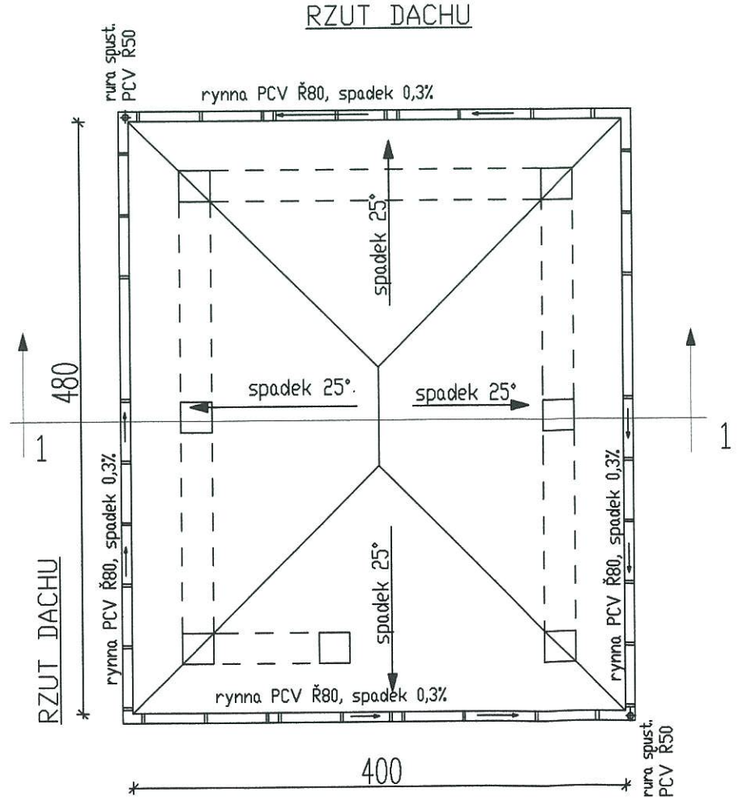

RZUT DACHU

archimedia

Pracownia: ul.Wolsztyńska 4 , 60-361 Poznań T/F (061) 867 17 35 , e-mail archimedia@archimedia.com.pl

Numer umowy:	Branża: ARCHITEKTURA	Stadium dokumentacji:	WYKONAWCZY
Inwestor:	URZĄD GMINY OŻAROWICE 42-625 OŻAROWICE, UL. DWORCOWA 15		
Nazwa Inwestycji:	ROZBUDOWA I PRZEBUDOWA SZKOŁY W ZENDKU		
Lokalizacja Inwestycji	Zendek ul. Główna 126a		
Branża architektoniczna: Zespół projektowy :	mgr inż. arch. Krzysztof Janus mgr inż. arch. Bartłomiej Nazdrowicz	Nr uprawnień: upr.arch.7131/10/p/2005	Podpis/pieczątka:
Sprawdzający branża architektura:	inż.bud. Wiesław Janus	upr.arch.1123/88/Lo upr.konstr.590/84/Lo	
Branża konstrukcyjna:	inż.bud. Wiesław Janus mgr inż. Łukasz Burzyński	upr.arch.1123/88/Lo upr.konstr.590/84/Lo	
Sprawdzający branża konstrukcyjna:	mgr inż.bud. Jakub Rzeźniczak	upr. nr 362/82/Lo	
Treść rysynku:	DETAL ŚMIETNIKA		

Data rozpoczęcia projektu:		Rysunek sporządził:	Data	Nr rysunku	Skala
Ostatnia modyfikacja:			08. 2006	013	

UWAGA! PROJEKT ARCHITEKTONICZNY ROZPATRYWAĆ ŁĄCZNIE Z PROJEKTAMI BRANŻOWYMI

© Wszelkie prawa zastrzeżone. Powielanie lub wykorzystywanie niezgodne z przeznaczeniem bez zgody właściciela dokumentacji zabronione

elewacja tylna

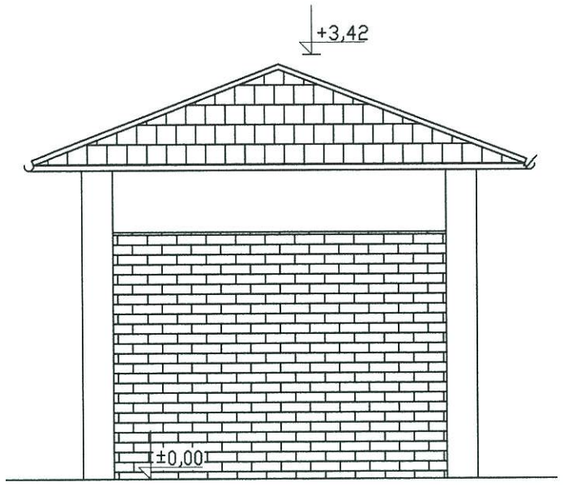

elewacja frontowa

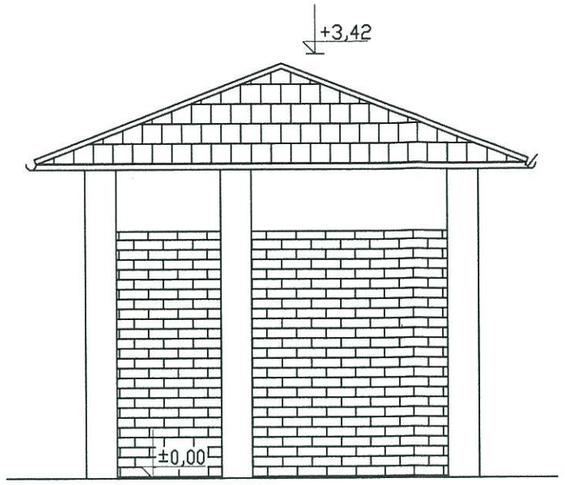

elewacja boczna

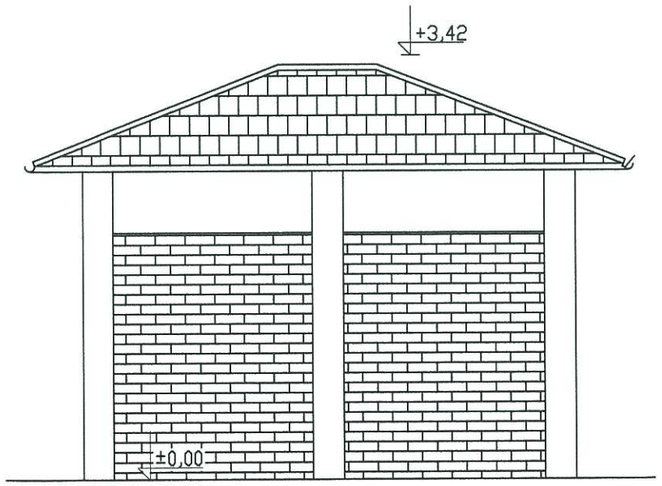

elewacja boczna

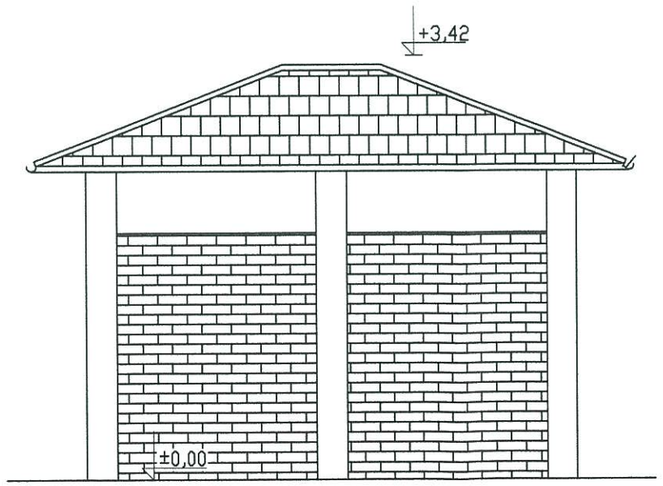

archimedia

Pracownia: ul.Wolsztyńska 4 , 60-361 Poznań — T/F (061) 867 17 35 , e-mail archimedia@archimedia.com.pl

Numer umowy:	Branża: ARCHITEKTURA	Stadium dokumentacji:	WYKONAWCZY
Inwestor:	URZĄD GMINY OŻAROWICE 42-625 OŻAROWICE, UL. DWORCOWA 15		
Nazwa inwestycji:	ROZBUDOWA I PRZEBUDOWA SZKOŁY W ZENDKU		
Lokalizacja inwestycji	Zendek ul. Główna 126a		
Branża architektoniczna: Zespół projektowy :	mgr inż. arch. Krzysztof Janus mgr inż. arch. Bartłomiej Nazdrowicz	Nr uprawnień: upr.arch.7131/10/p/2005	Podpis/pieczątka:
Sprawdzający branża architektura:	inż.bud. Wiesław Janus	upr.arch.1123/88/Lo upr.konstr.590/84/Lo	
Branża konstrukcyjna:	inż.bud. Wiesław Janus mgr inż. Łukasz Burzyński	upr.arch.1123/88/Lo upr.konstr.590/84/Lo	
Sprawdzający branża konstrukcyjna:	mgr inż.bud. Jakub Rzeźniczak	upr. nr 362/82/Lo	
Treść rysynku:	DETAL ŚMIETNIKA		

Data rozpoczęcia projektu:	Rysunek sporządził:	Data	Nr rysunku	Skala
Ostatnia modyfikacja:		08. 2006	014	

UWAGA! PROJEKT ARCHITEKTONICZNY ROZPATRYWAĆ ŁĄCZNIE Z PROJEKTAMI BRANŻOWYMI

© Wszelkie prawa zastrzeżone. Powielanie lub wykorzystywanie niezgodne z przeznaczeniem bez zgody właściciela dokumentacji zabronione

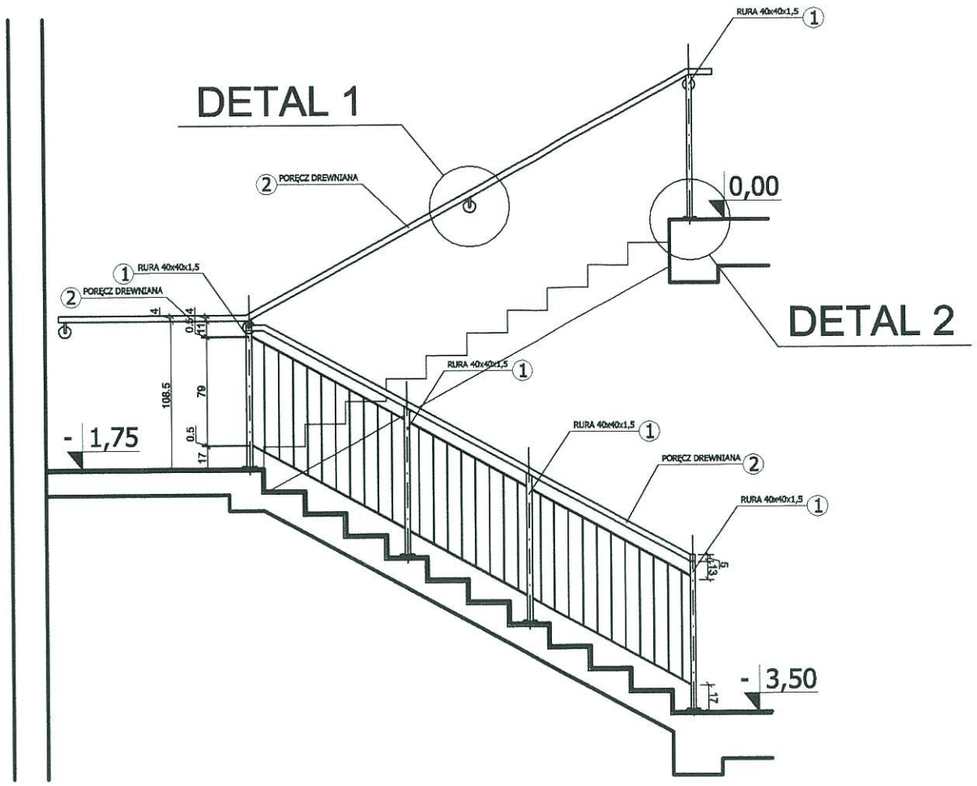

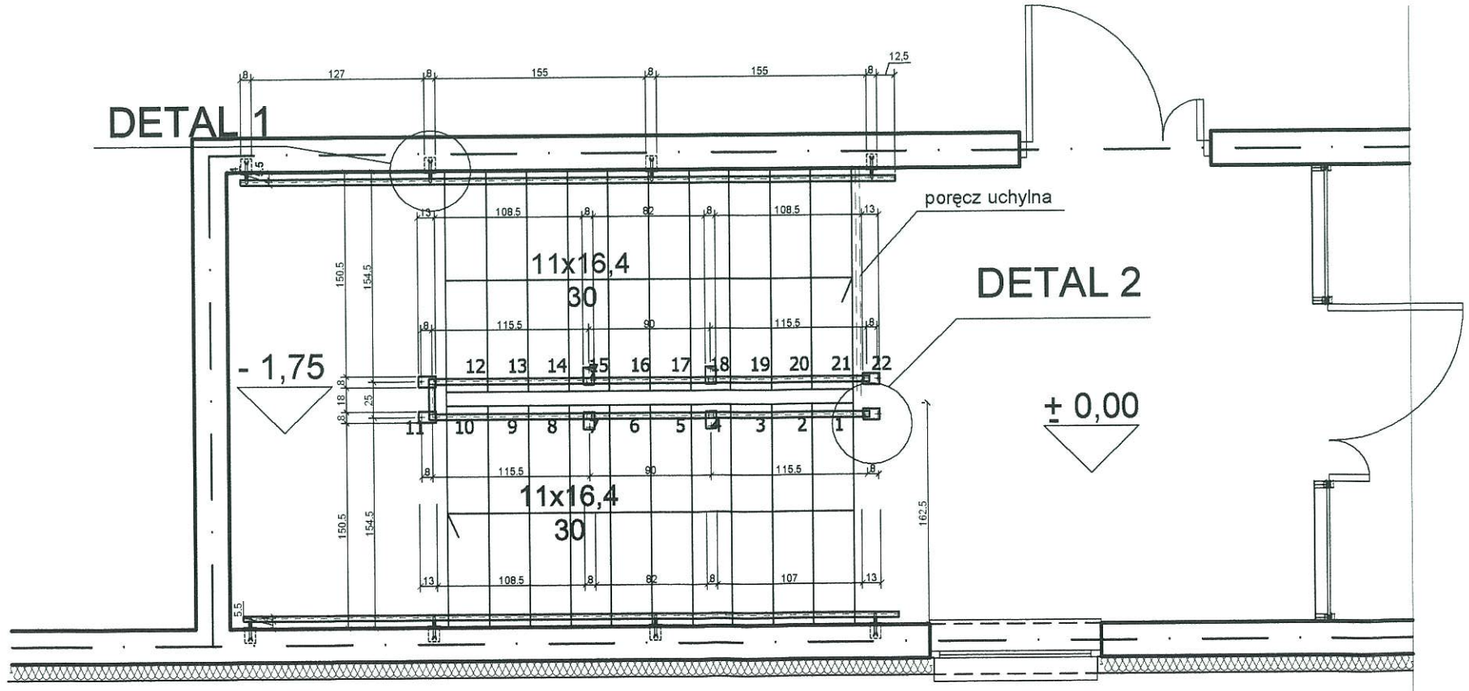

DETAL 1 - GNIAZDO

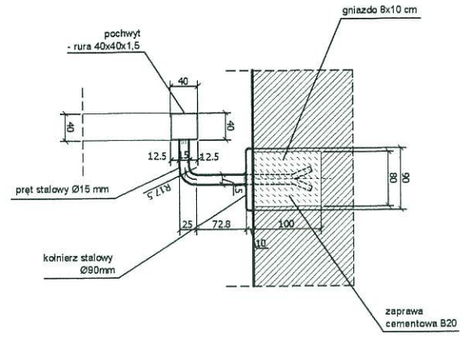

DETAL 2 - MOCOWANIE SŁUPKÓW

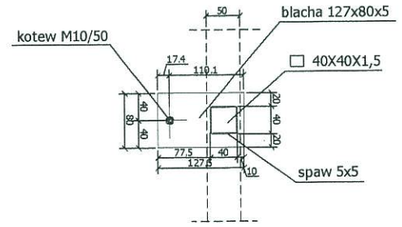

UWAGI:

1. Wszystkie roboty należy wykonywać zgodnie z Polskimi Normami, "Warunkami technicznymi wykonania i odbioru robót budowlano-montażowych" opracowanymi przez Instytut Techniki Budowlanej oraz zasadami wiedzy i sztuki budowlanej.

2. Poziomy posadzek należy zweryfikować i wytyczyć geodezyjnie na planie wykonawczym. Odchyłki od projektu należy konsultować z projektantem.

3. Wszelkie elementy ruchome, elementy wyposażenia w szczególności elementy ruchome, elementy wyposażenia stolarki okiennej i drzwiowej, szkleń, fasad i okładzin elewacyjnych, balustrad, poręczy i pochwytów odbojników wewnętrznych i innych należy zamawiać i wykonywać / montować na podstawie zweryfikowanych obmiarów rzeczywistych wykonywanych na obiekcie.

MATERIAŁY:

WSZYSTKIE ELEMENTY BALUSTRAD WYKONAĆ ZE STALI CZARNEJ SPAWANEJ NA PLACU BUDOWY, MALOWANA NA KOLOR JASNOSZARY(ZBLIŻONY DO RAL 7047)

archimedia

Pracownia: ul.Wielechowska 4, 60-361 Poznań — T/F (061) 867 17 35, e-mail archimedia@archimedia.com.pl

Numer umowy:	Branża: ARCHITEKTURA	Stadium dokumentacji:	WYKONAWCZY
Inwestor:	URZĄD GMINY OŻAROWICE 42-625 OŻAROWICE, UL. DWORCOWA 15		
Nazwa inwestycji:	ROZBUDOWA I PRZEBUDOWA SZKOŁY W ZENDKU		
Lokalizacja inwestycji	Zendek ul. Główna 126a		
Branża architektoniczna: Zespół projektowy:	mgr inż. arch. Krzysztof Janus mgr inż. arch. Bartłomiej Nazdrowicz	upr.arch.7131/10/p/2005	
Sprawdzający branża architektura:	inż.bud. Wiesław Janus	Nr uprawnień: upr.arch.1123/90/Lo, upr.budow.398/84/Lo	Podpis/pieczątka:
Branża konstrukcyjna:	inż.bud. Wiesław Janus mgr inż. Łukasz Burzyński	upr.arch.1123/90/Lo, upr.budow.398/84/Lo upr.arch.1122/90/Lo, upr.budow.558/84/Lo	
Sprawdzający branża konstrukcyjna:	mgr inż.bud. Jakub Rzeźniczak	upr. nr 362/89/Lo	
Treść rysunku:	DETAL BALUSTRADY WEWN.		
Data rozpoczęcia projektu:	Rysunek sporządził:	Data: 08 . 2006	Nr rysunku: 015 / Skala
Ostatnia modyfikacja:			

UWAGA! PROJEKT ARCHITEKTONICZNY ROZPATRYWAĆ ŁĄCZNIE Z PROJEKTAMI BRANŻOWYMI

© Wszelkie prawa zastrzeżone. Powielanie lub wykorzystywanie niezgodne z przeznaczeniem bez zgody właściciela dokumentacji zabronione.