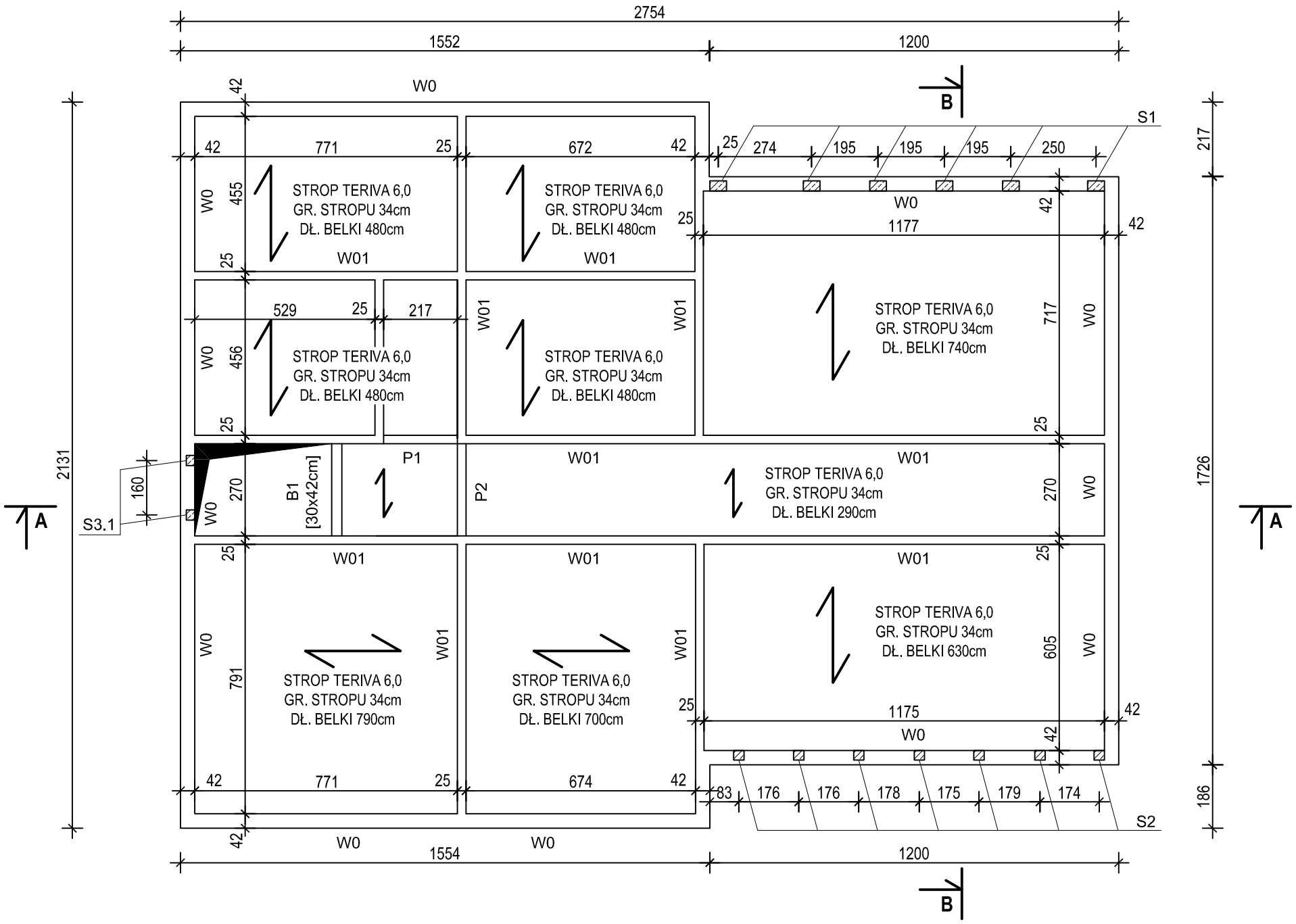

WIENIEC W0
1:25

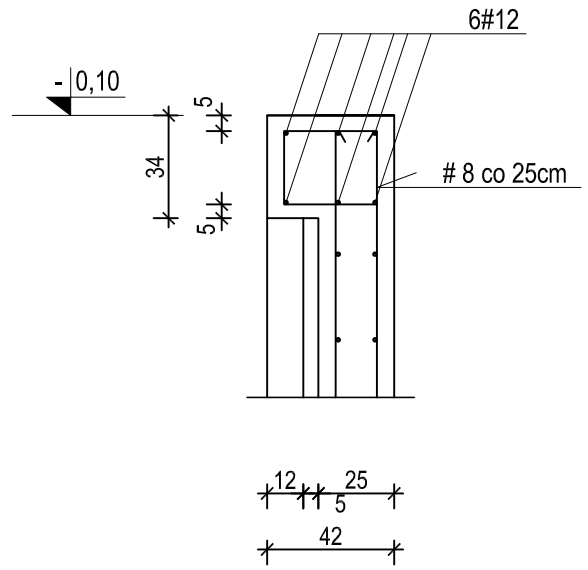

WIENIEC W01
1:25

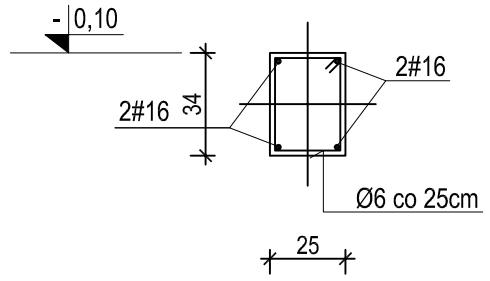

SŁUP S3.1
1:25

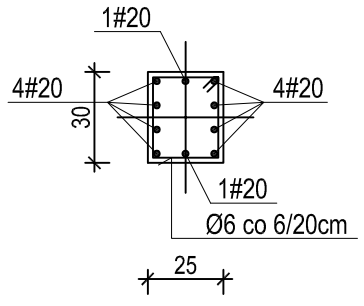

PODCIĄG P1
1:25

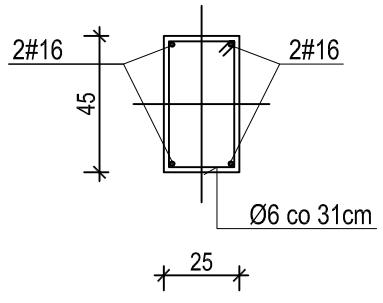

PODCIĄG P2
1:25

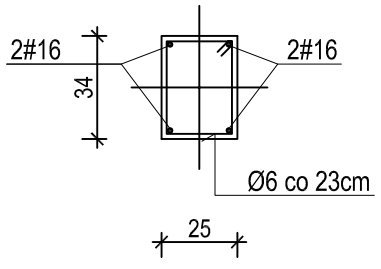

BELKA B1
1:25

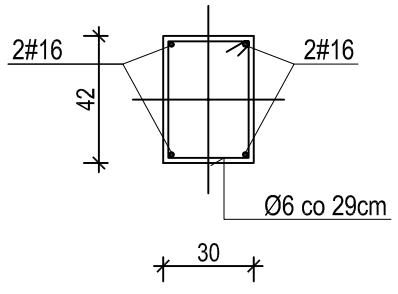

AGENCJA ROZWOJU LOKALNEGO "A G R O TU R" SA

TEMAT	**PROJEKT ARCHITEKTONICZNO - BUDOWLANY ŚWIETLICY WIEJSKIEJ W CELINACH**		
ADRES OBIEKTU	ul. Męczenników, 42-625 CELINY, dz. nr 139		
INWESTOR	GMINA OŻAROWICE, ul. Dworcowa 15, 42-624 OŻAROWICE		
PROJEKTANT	mgr inż. Jerzy Lewecki	DATA	**08. 2010r.**
OPRACOWANIE	inż. bud. Jarosław Grabolus	BRANŻA	**K**
SKALA 1:150; 1:25	**Schemat stropów nad plwnlcą**	NR RYS.	**K2**